Acero Inoxidable | 300.0553.105

FAMILY : **Campanas** | SERIE : **MITO JET** | MODEL : **MITO JET 90** | FINISH : **Acero Inoxidable** | INSTALLATION TYPE : **Convencionales**

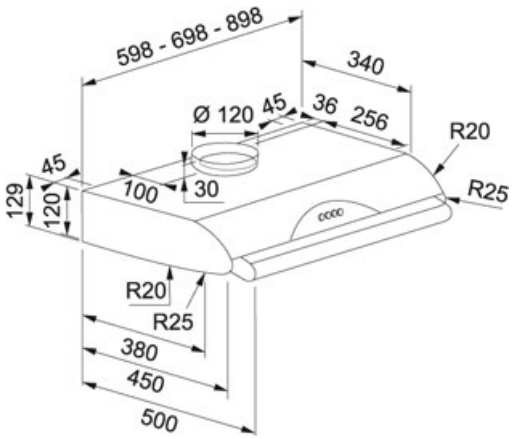

DATOS TÉCNICOS	
Potencia Máx. (W)	140 W
Total Power	150-W
Iluminación	LEDS-2X5W
Aspiración en Mín. (UNE EN-61591)	360 m3/h
Aspiración en Máx. (UNE EN-61591)	490-M3/H
Pot. Sonora en Mín. (UNE EN-60704-3)	62 dB(A)
Pot. Sonora en Máx. (UNE EN-60704-3)	69 dB(A)
Tipo de Mandos	Pulsantes
Ancho	90,00 cm
Tipo de campana	Convencionales
Clase Energética	D
Salida	Ø 150 mm
Voltage	220-240V
Pressure	170,00 Pa
Grease filter	Filtros de Aluminio
Type of motor	Energy 350
Acabado	Acero Inoxidable