edesa

# LAVAVAJILLAS

INTEGRACIÓN PUERTA DESLIZANTE 45 CM

## EDB-4710-I SL

**Cod.:** 926270316 - **EAN:** 8422248101776

E — EFICIENCIA ENERGÉTICA
90 — EXPRESS 90'
30 — RÁPIDO 30'
PROGRAMACIÓN DIFERIDA
APTO PARA TODO EN UNO
TRIPLE SEGURIDAD
CON ENCHUFE

- Lavavajillas de integración puerta deslizante para 10 cubiertos de 45 cm
- Eficiencia Energética E
- 9 litros de consumo de agua por ciclo
- Puerta deslizante para mayor adaptación al mueble
- 47 dB(A) de potencia acústica
- Triple sistema de seguridad: aquacontrol, sobrecalentamiento y antidesbordamiento
- 6 programas
- Programas especiales: Express 90', Rápido 30' y cristal
- Funciones: media carga, programación diferida hasta 24 horas y extra secado
- Características Especiales: dispensador detergente Compact Slider
- Apto para pastillas todo-en-1
- Display con información de: Programación diferida hasta 24 horas, tiempo restante
- Indicadores LED: programa seleccionado, sal y abrillantador
- Cestillo superior regulable en altura fácilmente mediante sistema Push, con soportes abatibles
- Cestillo inferior con soportes abatibles
- Real Inox: panel fabricado en acero inoxidable auténtico

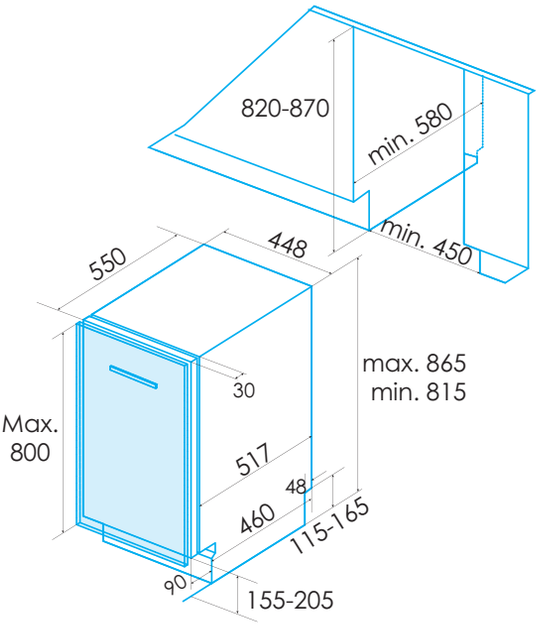


* medidas en mm