HORNOS**ESTÁTICOS**

SES 7004 X

SES 7004 X
Cod. **07044351** EAN **8422248347235**
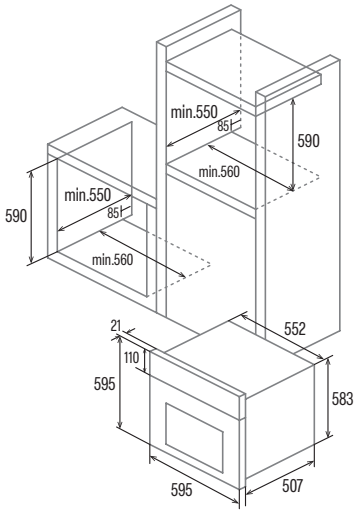
- Horno **Estático** - 4+1 funciones
- Rango de temperatura 50º-250º
- 5 niveles para colocación de bandejas
- Puerta panorámica full glass de fácil limpieza con cristal desmontable
- Puerta fría 2 cristales con ventilación tangencial
- Accesorios: Bandeja
- Acabado en inox y cristal negro
- Esmalte de fácil limpieza
- Iluminación interior
- Ancho de 60cm
- Capacidad interior **65 litros**
- 220/50Hz
- **Clase de eficiencia energética: A**